Série BD2

200 A (bornes principales) 600 V; Positions multiples; 200 A par position

Spécifications

- Gamme de conducteurs : côté secteur – 6 AWG-150 kcmil côté charge – 6 AWG-250 kcmil
- Connecteurs en aluminium de type tunnel, côtés charge et secteur
- Barres omnibus installées entre les bornes principales et chacune des positions
- Plaque d'obturation pour l'ouverture de manchon pour le service souterrain
- Combiné aérien/souterrain
- Anneaux à vis fournis
- Boîtier de type 3R résistant aux intempéries

Cuivre ou aluminium

BD2-V

	N° de cat.		Position du compteur	Dimensions (po) H	L	P	Poids unitaire lb	kg
	4 Mâchoires							
	Entrée côté gauche	**Entrée côté droit**						
	BD2-V	BD2-VH	2 positions	15 9/16	17 1/2	5 7/16	23	10,4
	BD3-V	BD3-VH	3 positions	15 9/16	26 1/4	5 7/16	35	15,9
	BD4-V	BD4-VH	4 positions	15 9/16	35	5 7/16	47	21,3
	BD2-VBC	BD2-VBCH	2 positions pour la Colombie-Britannique	20 1/16	17 1/2	5 7/16	27	12,2

Schémas

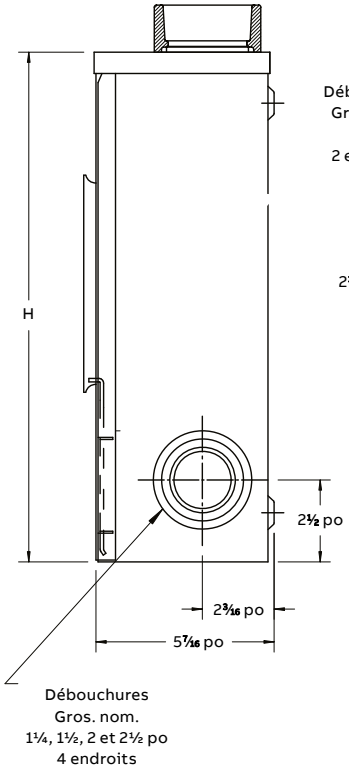

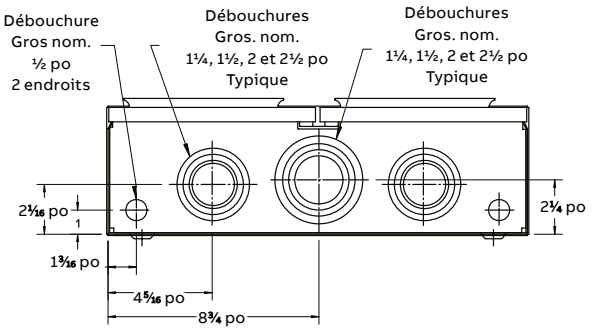

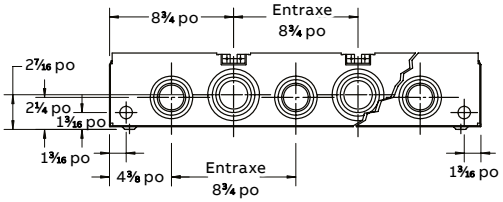

Remarque : Dans le schéma de la paroi du fond, l'entrée du côté gauche est illustrée. Pour une entrée du côté droit, l'unité est fabriquée symétriquement avec des ouvertures de manchons, débouchures et connecteurs du côté droit.

Série BDA2-V

200 A (bornes principales) 600 V; Positions multiples avec compartiment libre; 200 A par position

Spécifications

- Gamme de conducteurs : côté secteur – 1 x 6 AWG-250 kcmil côté charge – 6 AWG-250 kcmil
- Connecteurs en aluminium de type tunnel, côté charge
- Combiné aérien/souterrain
- Plaque d'obturation pour l'ouverture de manchon du service souterrain
- Anneaux à vis fournis
- Boîtier de type 3R résistant aux intempéries

Cuivre ou aluminium

	N° de cat.		Position du compteur	Dimensions (po) H	L	P	Poids unitaire lb	kg
BDA2-V	**4 Mâchoires**							
	Entrée côté gauche	**Entrée côté droit**						
	BDA2-V	BDA2-VH	2 positions	15⅝	26³⁄₁₆	5¼	31	14,6

Schémas

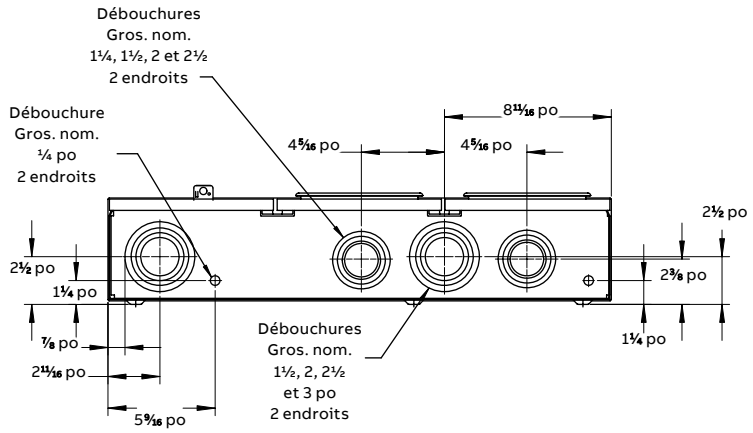

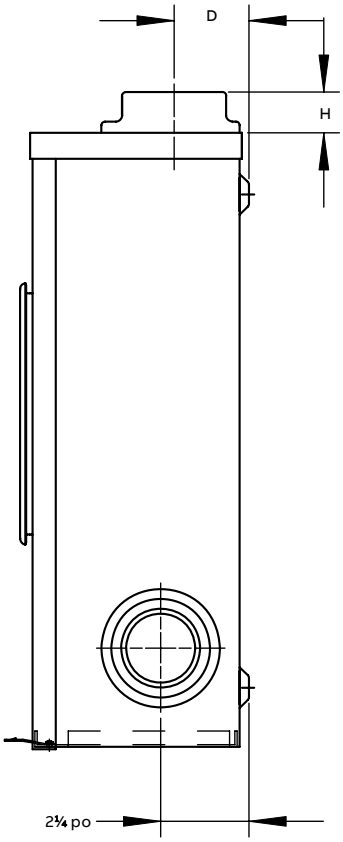

Série BDC

200 A (bornes principales) 600 V; type à goujons; Positions multiples avec compartiment libre; 200 A par position

BDC2-V

Spécifications

- Gamme de conducteurs :
  côté charge 6 AWG – 250 kcmil
  côté secteur – goujons simples ½ po pour permettre l'usage de cosses à compression (fournies par le service public)
- Connecteurs en aluminium de type tunnel, côté charge
- Service souterrain seulement
- Barres omnibus installées en usine entre les bornes principales et chacune des positions
- Anneaux à vis fournis
- Boîtier de type 3R résistant aux intempéries

Pour usage dans toutes les provinces — Cuivre ou aluminium

N° de cat.			Dimensions (po)			Poids unitaire	
Entrée côté gauche	Entrée côté droite	Position du compteur	H	L	P	lb	kg
4 Mâchoires							
BDC2-V	BDC2-VH	2 positions	15⅝	26¼	5¼	30	13,6
BDC3-V	BDC3-VH	3 positions	15⅝	35	5¼	42	19,0
BDC4-V	BDC4-VH	4 positions	15⅝	43¾	5¼	54	24,5

Système de verrouillage à l'extérieur du compartiement du socle du compteur.

Pour usage au Québec — Cuivre ou aluminium

N° de cat.			Dimensions (po)			Poids unitaire	
Entrée côté gauche	Entrée côté droite	Position du compteur	H	L	P	lb	kg
4 Mâchoires							
BDC2-VIL	BDC2-VHIL	2 positions	15⅝	26¼	5¼	30	13,6
BDC3-VIL	BDC3-VHIL	3 positions	15⅝	35	5¼	42	19,0
BDC4-VIL	BDC4-VHIL	4 positions	15⅝	43¾	5¼	54	24,5

Système de verrouillage à l'intérieur du compartiement du socle du compteur.

Pour usage en Colombie-Britannique — Cuivre ou aluminium

N° de cat.			Dimensions (po)			Poids unitaire	
Entrée côté gauche	Entrée côté droite	Position du compteur	H	L	P	lb	kg
4 Mâchoires							
BDC2-VAILBC	BDC2-VAHILBC	2 positions	20¾	26¼	5¼	30	13,6
BDC3-VAILBC	BDC3-VAHILBC	3 positions	20¾	26¼	5¼	30	13,6
BDC4-VAILBC	BDC4-VAHILBC	4 positions	20¾	43¾	5¼	42	19,0

Système de verrouillage à l'intérieur du compartiement du socle du compteur. Livré avec connecteurs de type tunnel, côté secteur.

Pour usage en l'Ontario — Cuivre ou aluminium

N° de cat.		Dimensions (po)			Poids unitaire	
Entrée côté gauche	Position du compteur	H	L	P	lb	kg
5 Mâchoires						
BDC2-5V	2 positions	15⅝	26¼	5 7/16	30	13,6
BDC3-5V	3 positions	15⅝	35	5 7/16	42	19,0
BDC4-5V	4 positions	15⅝	43¾	5 7/16	54	24,5

Système de verrouillage à l'extérieur du compartiement du socle du compteur.

Schémas

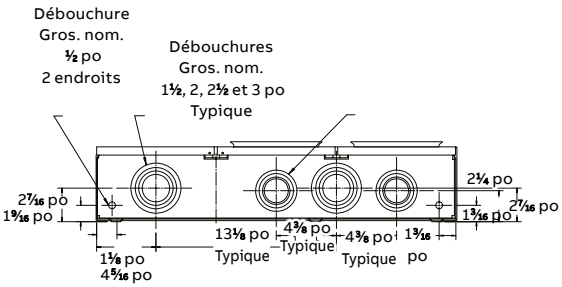

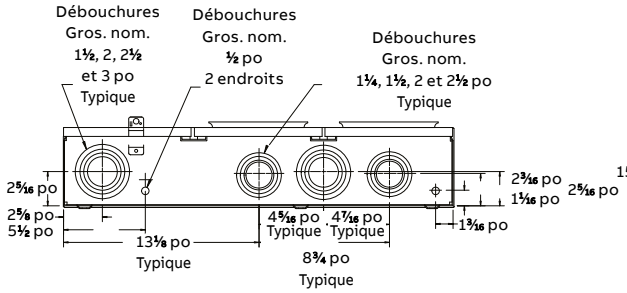

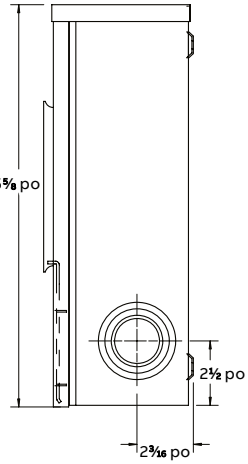

Remarque: Dans le schéma de la paroi du fond, l'entrée du côté gauche est illustrée.
Pour une entrée du côté droit, l'unité est fabriquée symétriquement avec des ouvertures de manchons, débouchures et connecteurs du côté droit.

Série BS4

400 A (bornes principales) 600 V; Positions multiples avec compartiment libre; 200 A par position

Spécifications

- Gamme de conducteurs : côté charge – 6 AWG-250 kcmil côté secteur –connecteurs entérinés Al/Cu pour 1 x 4 AWG-600 kcmil ou 2 x 1/0 AWG-250 kcmil
- Connecteurs en aluminium de type tunnel, côtés secteur et charge
- Barres omnibus installées en usine entre les bornes principales et chacune des positions
- Combiné aérien/souterrain
- Fourni avec plaque d'obturation de l'ouverture de manchon du service souterrain
- L'ouverture plus grande exige l'emploi d'un manchon de 3 po, 3½ po ou 4 po à moins que la plaque d'adaptation BS052 ne soit utilisée
- Anneaux à vis fournis
- Boîtier de type 3R résistant aux intempéries

Cuivre ou aluminium

BS42-V

N° de cat.		Position du compteur	Dimensions (po) H	L	P	Poids unitaire lb	kg
4 Mâchoires							
Entrée côté gauche	**Entrée côté droite**						
BS42-V	BS42-VH	2 positions	23⅜	26¼	5 5/16	45	20,4
BS43-V	BS43-VH	3 positions	23⅜	35	5 5/16	59	26,8
BS44-V	BS44-VH	4 positions	23⅜	43¾	5 5/16	73	33,1
BS45-V	BS45-VH	5 positions	23⅜	52½	5 5/16	87	39,5
BS46-V	BS46-VH	6 positions	23⅜	61¼	5 5/16	101	45,9

Schémas

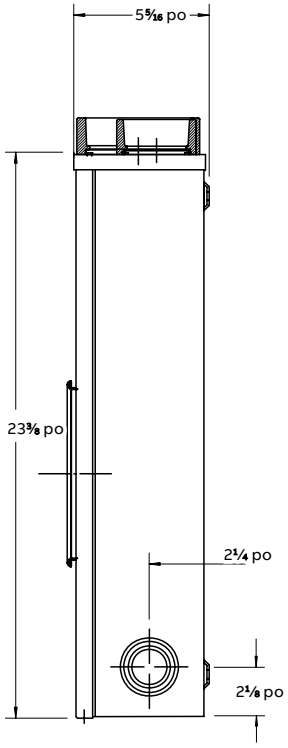

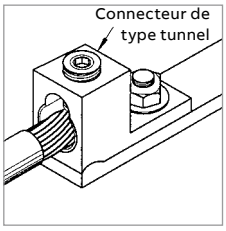

Raccord avec connecteur de type tunnel côtés secteur et charge

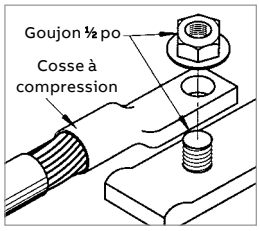
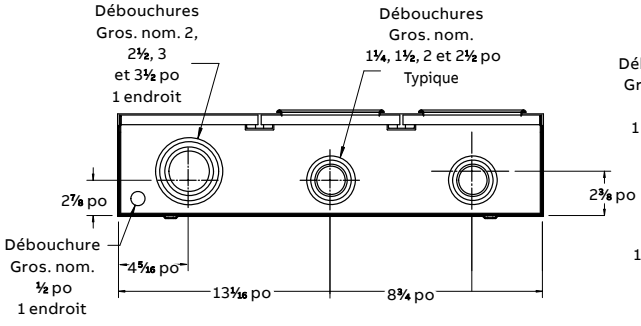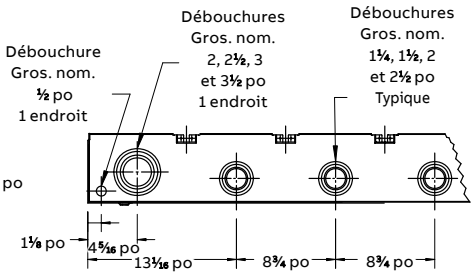
Raccord avec cosse à compression (avec goujon) 500 kcmil max. usage souterrain. connecteur fourni par le service public