Série BA3

100 A 600 V; Unité peu profonde

Spécifications

- Gamme de conducteurs : 6-2 AWG
  Gamme de conducteur neutre: 1/0-14 AWG
  Gamme de conducteurs de terre: 2-14 AWG
- Connecteurs de type tunnel en aluminium, côtés charge et secteur
- Pour alimentation aérienne, souterrraine ou combinée aérienne/souterraine
- Anneau à vis fourni
- Boîtier de type 3R étanche aux intempéries

REMARQUE: L'alimentation par réseau souterrain exige souvent l'utilisation de connecteurs à goujon. Vérifiez auprès du service local de distribution d'électricité.

Cuivre ou aluminium

BA3-VGN

BA3-INV

		Dimensions (po)			Poids unitaire	
N° de cat.	**Description**	**H**	**L**	**P**	**lb**	**kg**
4 Mâchoires						
BA3-V	Aérien, ouverture pour manchon	9¼	7 7/16	3 11/16	5	2,2
BA3-INV	Aérien, ouverture pour manchon, manchon 1 po inclus	9¼	7 7/16	3 11/16	5	2,2
BA3-1V	Aérien, ouverture pour manchon, manchon 1¼ po inclus	9¼	7 7/16	3 11/16	5	2,2
BA3-1 1/4V	Aérien, ouverture pour manchon, manchon 1¼ po inclus	9¼	7 7/16	3 11/16	5	2,2
BA3-1 1/4INV	Aérien, ouverture pour manchon, manchon 1¼ po inclus, neutre isolé	9¼	7 7/16	3 11/16	5	2,2
BA3-TV	Souterrain	9¼	7 7/16	3 11/16	5	2,2
BA3-INTV	Souterrain, neutre isolé	9¼	7 7/16	3 11/16	5	2,2
BA3-TCV	Combiné aérien/souterrain	9¼	7 7/16	3 11/16	5	2,2
BA3-INTCV	Combiné aérien/souterrain, neutre isolé	9¼	7 7/16	3 11/16	5	2,2
BA33-V	Aérien, deux ouvertures pour manchons	9¼	7 7/16	3 11/16	5	2,2
BA33-INV	Aérien, deux ouvertures pour manchons, neutre isolé	9¼	7 7/16	3 11/16	5	2,2
BA33-1V	Aérien, deux ouvertures pour manchons, manchons 1 po inclus	9¼	7 7/16	3 11/16	5	2,2
BA33-1 1/4V	Aérien, deux ouvertures pour manchons, manchons 1¼ po inclus	9¼	7 7/16	3 11/16	5	2,2
BA4-V*	Type pour usage intérieur, débouchure sur le dessus, neutre isolé	9¼	7 7/16	3 11/16	5	2,2
BA4-INV*	Type pour usage intérieur, débouchure sur le dessus	9¼	7 7/16	3 11/16	5	2,2
BA4-VGN*	Type pour usage intérieur, débouchure sur le dessus, fourni avec cosse de terre sur neutre	9¼	7 7/16	3 11/16	5	2,2

Accessoires installés en usine

Inclus: -5 — 5e mâchoire, capacité standard, position 9h

* pour usage intérieur seulement l'unité n'est pas NEMA 3R
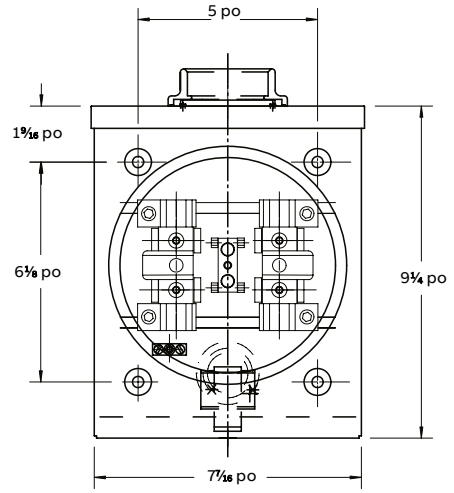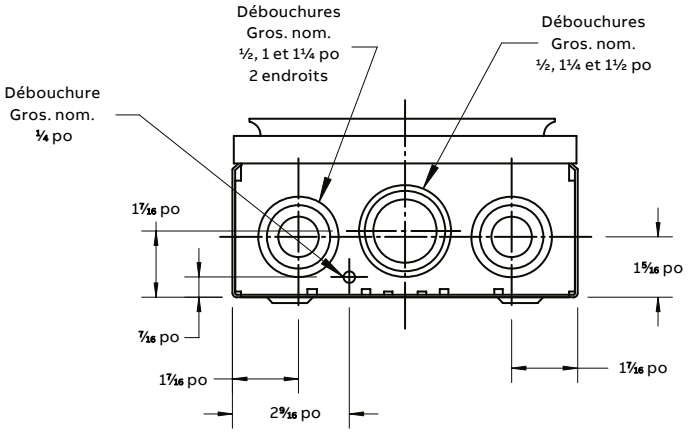
Schémas